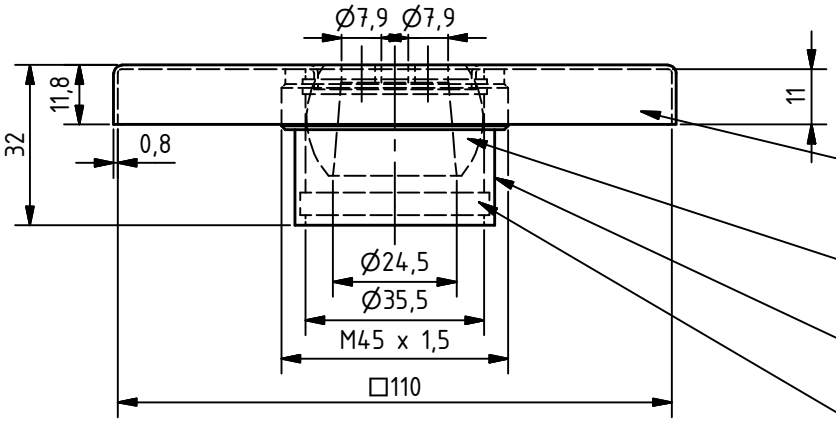

Kugeldüsendeckel 110x110mm -CUBEline-
Art.Nr. 390 219 30

Kugeldüse massiv, geschliffen, poliert
Öffnung: 4x Ø7,9mm
Art.Nr. 390 230 26

Einsatz f. Einlaufdüse M45x1,5
Art.Nr. 390 230 03

Druckfeder f. Kugeldüse
Art.Nr. 390 230 05

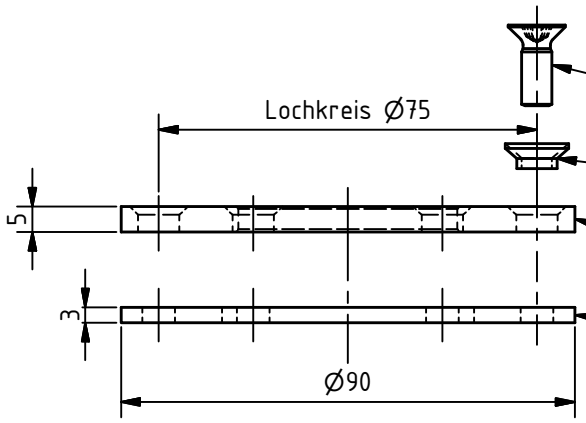

6x Senkschraube m.Kreuzschlitz M6x16 aus VA
Art.Nr. 113 392 68

6x Bülte-Isolierring M6 150/6
Art.Nr. 106 100 19

Folienflansch f. Einlaufdüse M45x1,5-IG
Art.Nr. 390 230 14

Dichtung f. Flanschsatz Einlaufdüse
Art.Nr. 390 230 09

Folienflansch f. Einlaufdüse-
Folienbecken Art.Nr. 390 230 15

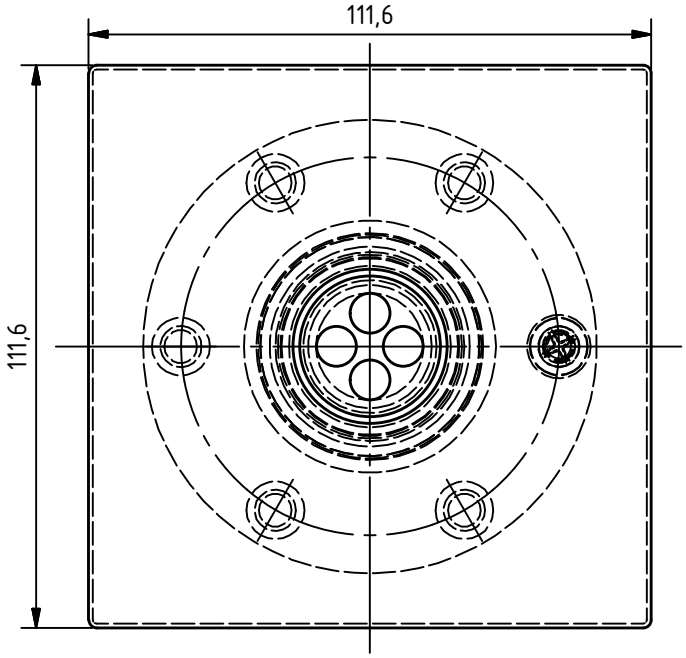

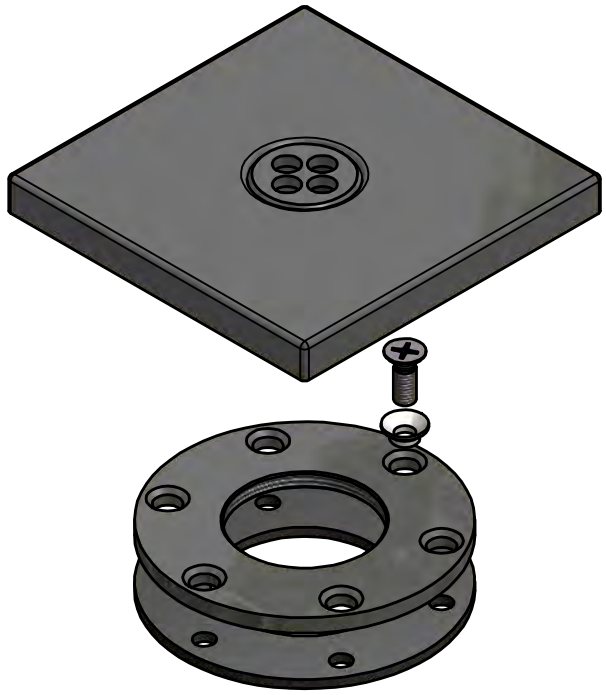

BEHNCKE GmbH Michael-Haslbeck-Strasse 13 D-85640 Putzbrunn/Muenchen	Freimaßtoleranzen nach ISO 2768-mK	Maßstab: 1:1,5 (1:2)	AISI 316
		Datum / Name	Einlaufdüse für Beton- u. Folienbecken - CUBEline - Gewinde M45 x 1,5 - Kugel 4x 7,9 mm mit Flanschsatz
		Gezeichnet: 05.03.2013 wkober	
		Kontrolliert: 26.11.2013 wkober	
		© Alle Rechte vorbehalten All rights reserved	
		BEHNCKE GmbH	Artikel-Nr. 390 219 62
			1 / A4
A	Kugeldüse 4x7,9mm	26.11.13	wkob
Status	Änderungen	Datum	Name
Zertifiziert nach EN ISO 9001-2000		gez. mit Autodesk Inventor 2011	